業務No.	業務番号１
業務名称	子ども・子育て支援事務処理センター業務　補助金交付に関する業務

業務フローNo.	3-3	業務フロー名称	保育体制強化事業補助金に関する業務

事務名称	時期	住民［窓口］	住民［郵送］	住民［オンライン］	事業者（園）［窓口］	事業者（園）［郵送］	事業者（園）［オンライン］	事務処理センター	所管課	その他関係者	RPA等業務効率化ツール	システム/Office	備考

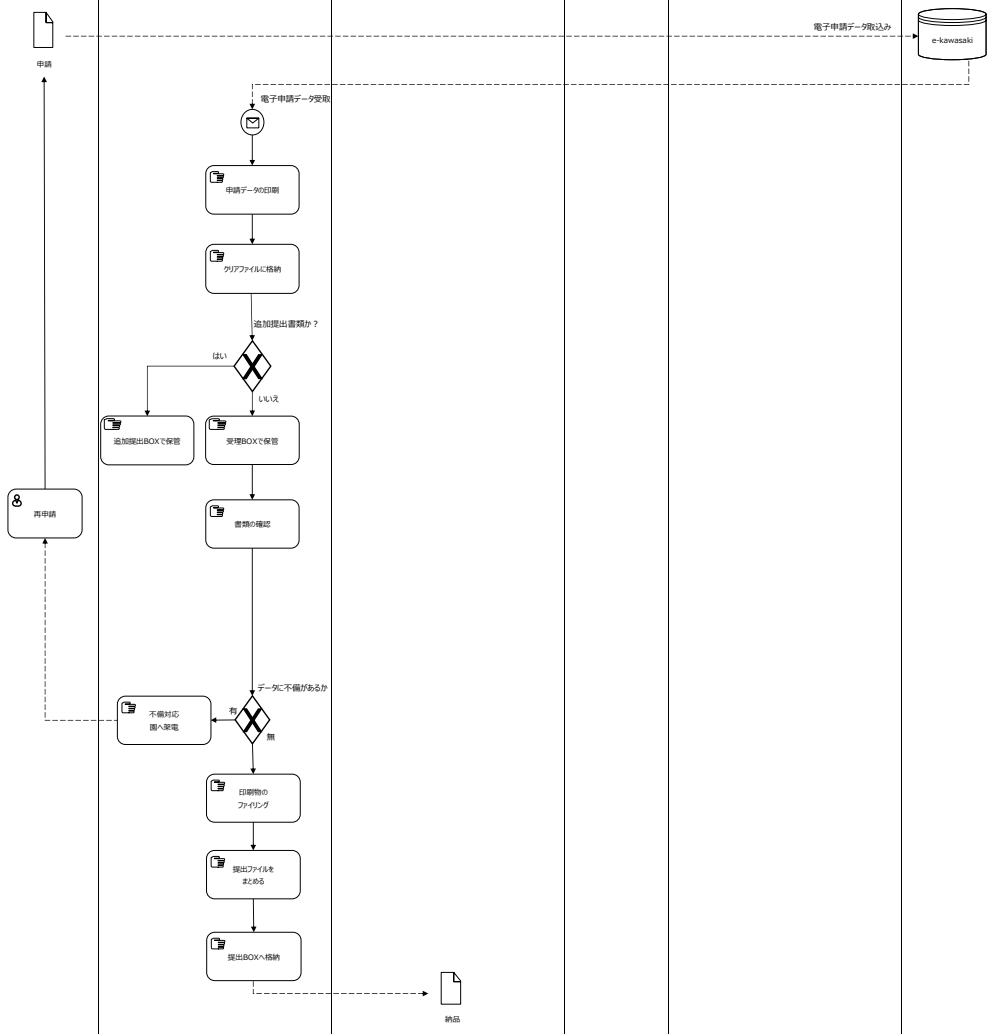

【確認書類】
①雇用状況報告書
②交付申請書
③実施計画書
④対象者内訳及び交付額算出表（保育支援者）
⑤対象者内訳及び交付額算出表（スポット支援員）

⑥収支予算表
⑦雇用契約書、労働条件通知書等の雇用状況がわかる書類
⑧委託費積算内訳書